DK 621.315.684 : 621.882.2 : 615.84

April 1980

Anschlußbolzen für Potentialausgleichsleitungen

DIN 42 801

Connection device for potential equalization conductors

Für den Geltungsbereich dieser Norm bestehen keine entsprechenden regionalen oder internationalen Normen.

Maße in mm

1 Zweck

Die Bolzen dienen zum Anschluß von Leitungen für den besonderen Potentialausgleich nach DIN 57 107/VDE 0107 (z. Z. noch Entwurf), DIN 57 750 Teil 1/VDE 0750 Teil 1 und VDE 0750 Teil 2.

2 Mitgeltende Normen und Unterlagen

DIN 78	Gewindeenden, Schraubenüberstände für Metrische ISO-Gewinde nach DIN 13
DIN 267 Teil 2	Schrauben, Muttern und ähnliche Gewinde- und Formteile; Technische Lieferbedingungen, Ausführungen und Maßgenauigkeit
DIN 7168 Teil 1	Allgemeintoleranzen (Freimaßtoleranzen); Längen- und Winkelmaße
DIN 17 672 Teil 1	Stangen aus Kupfer und Kupfer-Knetlegierungen, Festigkeitseigenschaften
DIN 57 107/ VDE 0107	(z. Z. noch Entwurf) VDE-Bestimmung für das Errichten und Prüfen von elektrischen Anlagen in medizinisch genutzten Räumen
DIN 57 750 Teil 1/ VDE 0750 Teil 1	VDE-Bestimmung für elektromedizinische Geräte; Allgemeine Festlegungen
VDE 0750 Teil 2	VDE-Bestimmung für elektromedizinische Geräte; Besondere Bestimmungen

3 Maße, Bezeichnung

Allgemeintoleranzen: DIN 7168 – mittel

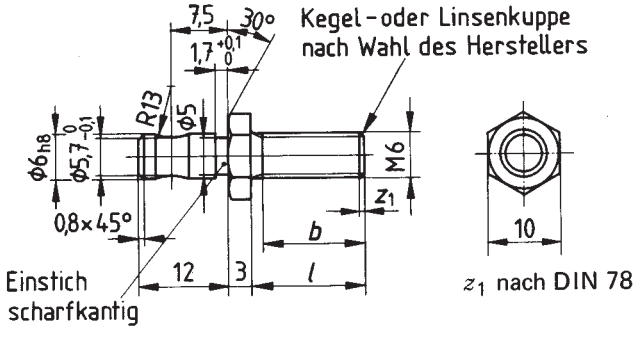

Bezeichnung eines Anschlußbolzens für Potentialausgleichsleitungen von l = 15 mm:

Bolzen DIN 42 801 – 15

l	8	15	20	25	35
b	6,5	13,5	18,5	23,5	33,5

Fortsetzung Seite 2
Erläuterungen Seite 2

Deutsche Elektrotechnische Kommission im DIN und VDE (DKE)

Nachdruck, auch auszugsweise, nur mit Genehmigung des DIN Deutsches Institut für Normung e. V., Berlin, gestattet.

Alleinverkauf der Normen durch Beuth Verlag GmbH, Berlin 30 und Köln 1
04.80